ПРОЕКТ HALLEHOUSE

ГАРДА

GARDA

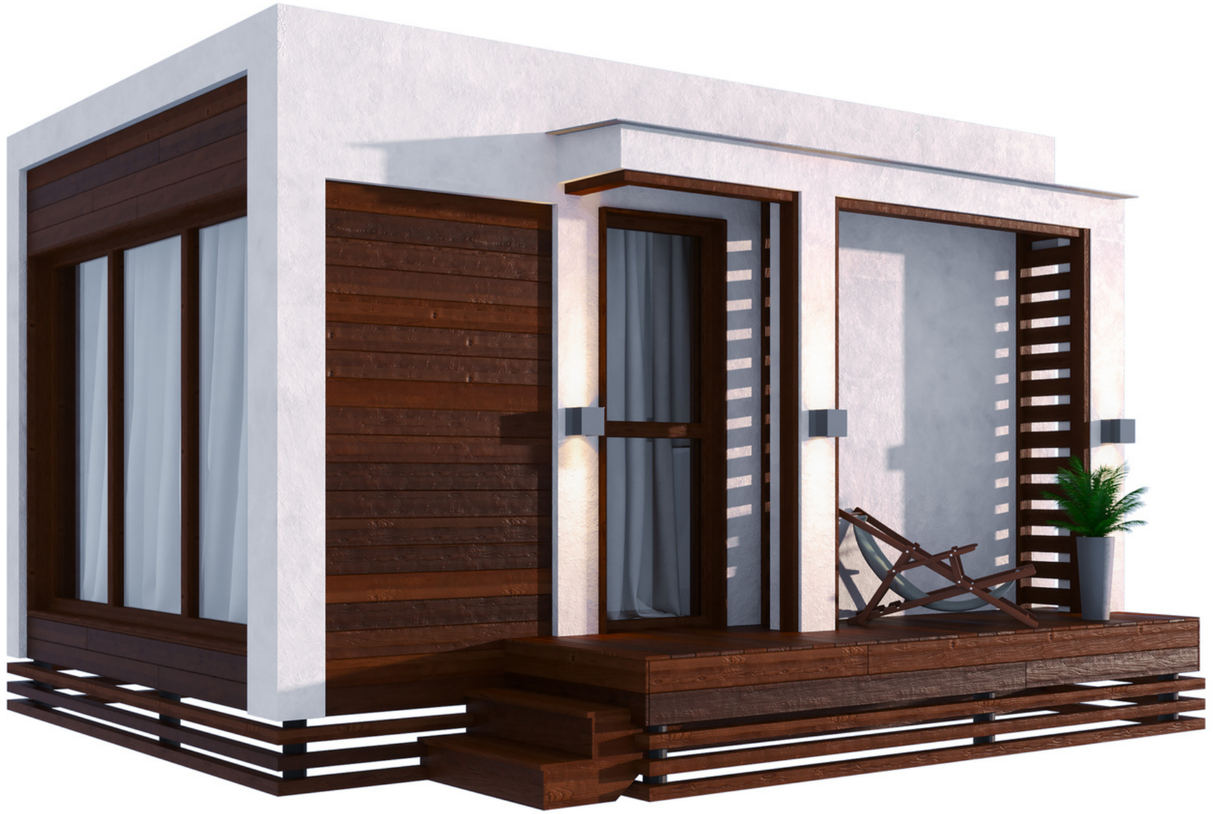

Общая площадь
18,92 м2

Полезная площадь
14,87 м2

Комнат
1

Санузлов
1

Габариты дома
4,6 x 5

JANUARY 2021

HALLEHOUSE + 7 (495) 107-77-76 I www.halle-house.ru I sales@halle-house.ru

Дома в стиле High-Tech

Хай-Тек

Архитектурный стиль зародился в Великобритании в 70-х годах на волне постмодернизма. Отличительная особенность стиля: простота геометрических форм с использованием прямоугольных и кубических конструкций, много стекла и минимум декоративных элементов отделки. Главная идея домов "Хай-Тек" - высокотехнологичность жилья, направленная на экономичность и энергосбережение.

Компания HalleHouse , рада предложить поклонникам стиля, мечтающим о собственном доме, ряд архитектурных проектов домов "Хай-Тек".

HALLEHOUSE + 7 (495) 107-77-76 I www.halle-house.ru I sales@halle-house.ru

Основные приемущества

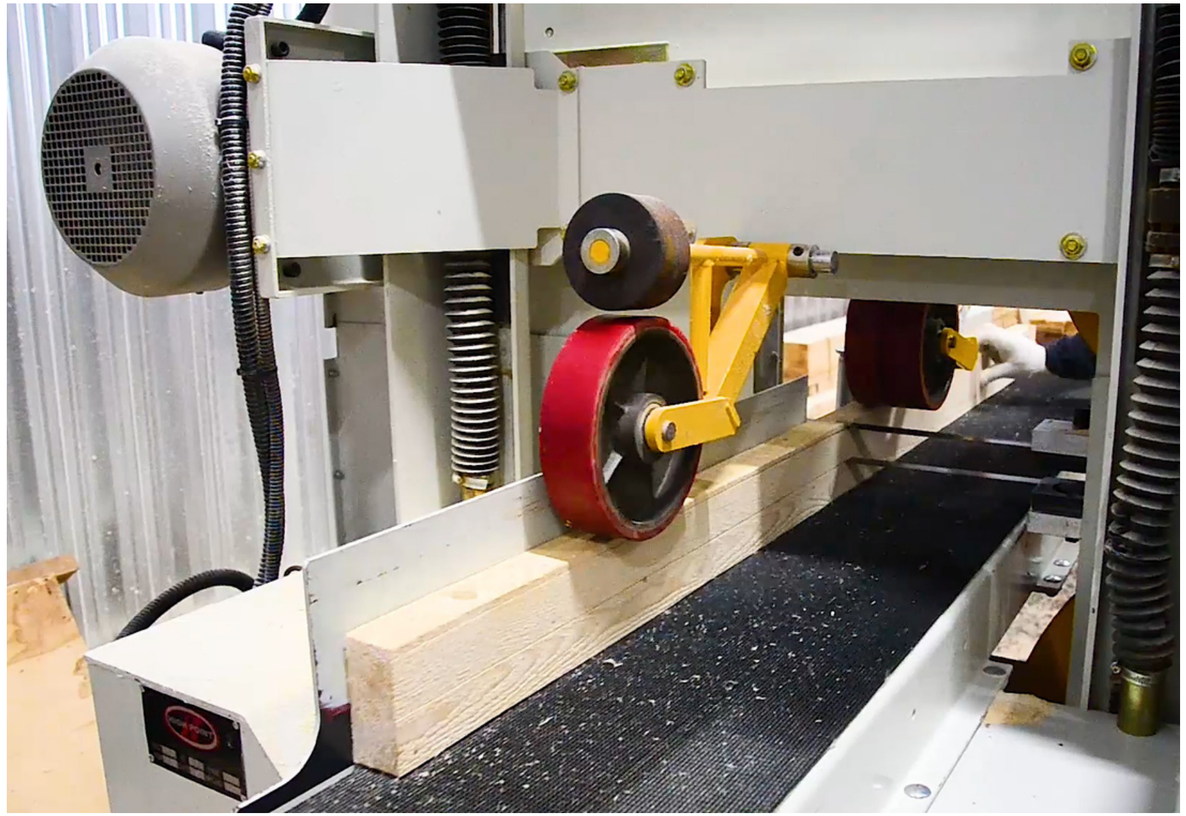

ПРОИЗВОДСТВЕННОЕ КАЧЕСТВО

Изготовление и обработка всех элементов каркаса дома происходит в заводских условиях, что гарантирует высокую точность и 100% готовность к сборке

СКОРОСТЬ СБОРКИ

Мы поставляем комплект конструкционных балок готовых к сборке, все элементы промаркированы согласно проектной документации, этим достигается высокая скорость сборки, а влияние человеческого фактора на качество монтажа сведено к минимуму.

ЭНЕРГОЭФФЕКТИВНОСТЬ

В качестве теплоизоляции, мы используем утеплитель из полиэфирных волокон "Холлофайбер Строй". От влаги и ветра защищают строительные мембраны Tyvek и экологичные плиты из переработанной ёлки БЕЛТЕРМО.

HALLE HOUSE + 7 (495) 107-77-76 I www.halle-house.ru I sales@halle-house.ru

Силовой каркас

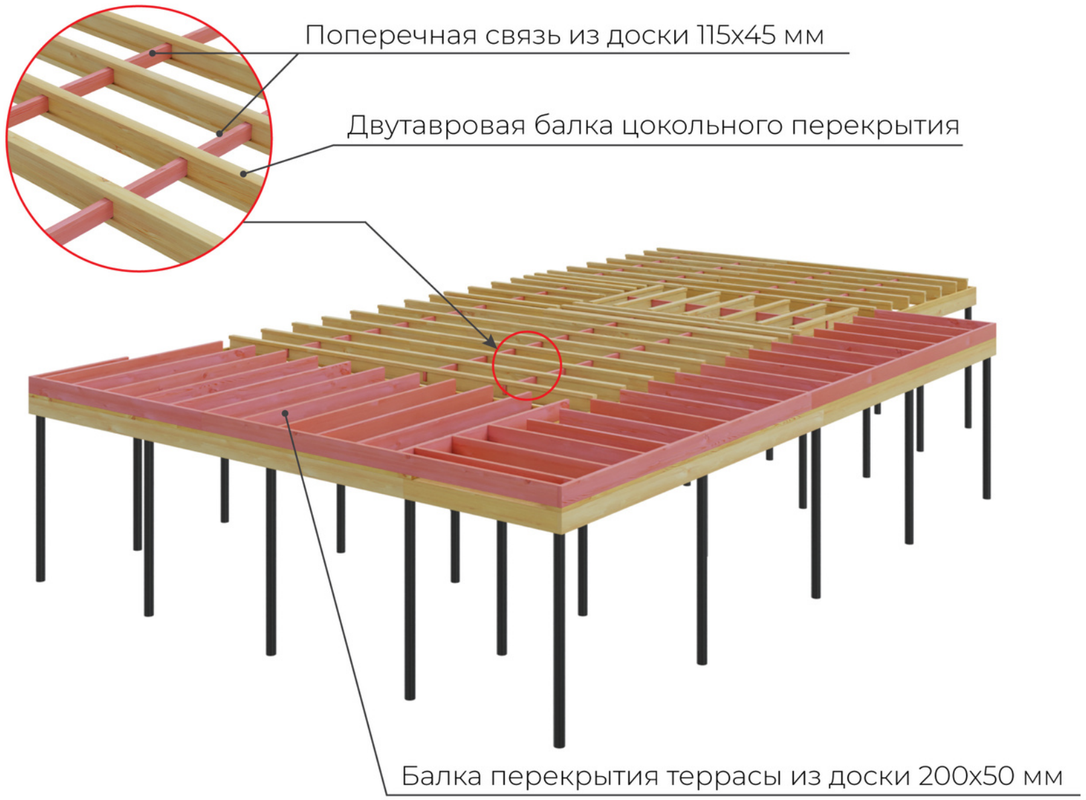

перекрытия

Двутавровые балки перекрытия изготавливаются из сухой строганной древесины хвойных пород. Лаги пола террасы изготавливаются из доски 50 х 200 мм. естественной влажности (соответствует ГОСТ 8486-86). Для связи всех балок перекрытия в единое целое (жесткий диск), а так же для увеличения несущей способности и для создания идеальной плоскости перекрытия используется сухая строганная доска сечением 115 х45 мм.. Весь материал обработан огне-биозащитным составом в заводских условиях

Силовой каркас

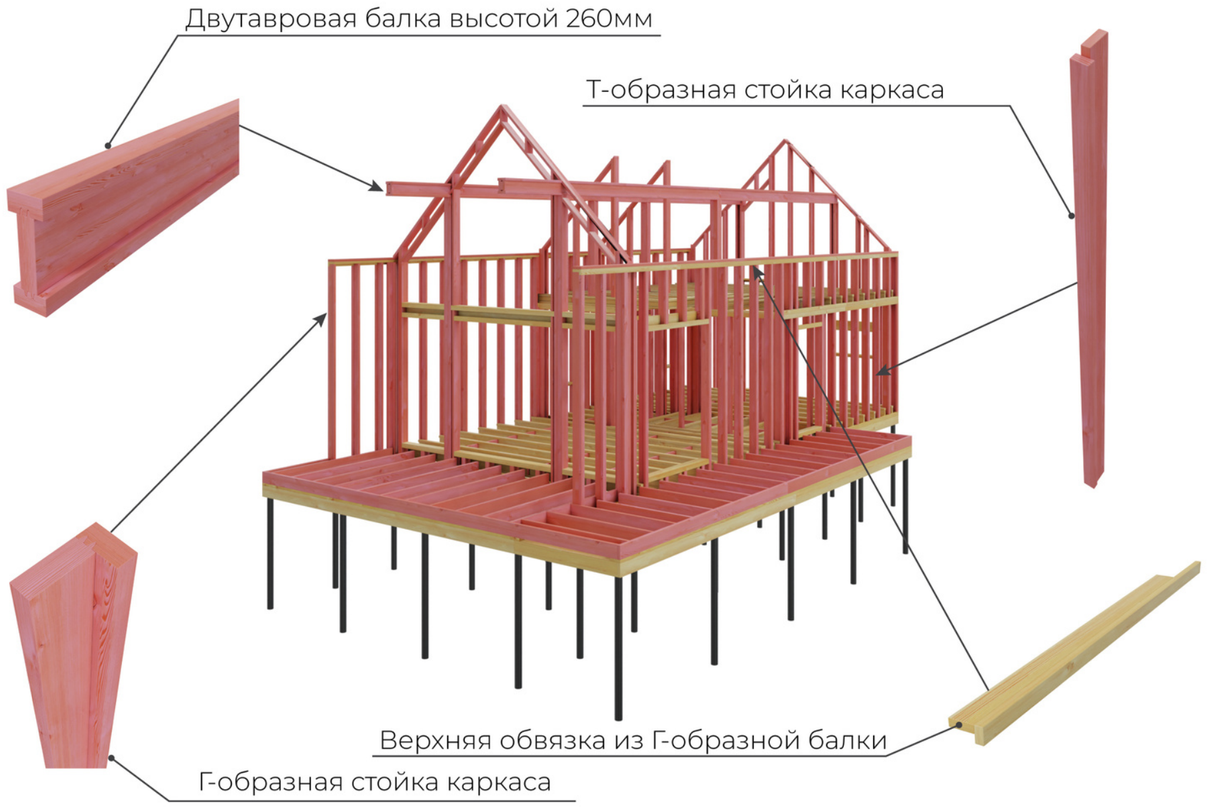

несущие стены

Двутавровые балки перекрытия изготавливаются из сухой строганной древесины хвойных пород. Лаги пола террасы изготавливаются из доски 50 х 200 мм. естественной влажности (соответствует ГОСТ 8486-86). Для связи всех балок перекрытия в единое целое (жесткий диск), а так же для увеличения несущей способности и для создания идеальной плоскости перекрытия используется сухая строганная доска сечением 115 х45 мм.. Весь материал обработан огне-биозащитным составом в заводских условиях

Силовой каркас

стропильная система

Двутавровые балки перекрытия изготавливаются из сухой строганной древесины хвойных пород. Лаги пола террасы изготавливаются из доски 50 х 200 мм. естественной влажности (соответствует ГОСТ 8486-86). Для связи всех балок перекрытия в единое целое (жесткий диск), а так же для увеличения несущей способности и для создания идеальной плоскости перекрытия используется сухая строганная доска сечением 115 х45 мм.. Весь материал обработан огне-биозащитным составом в заводских условиях

HALLEHOUSE + 7 (495) 107-77-76 I www.halle-house.ru I sales@halle-house.ru

Пироги стен и перекрытий

НАРУЖНАЯ СТЕНА С ОТДЕЛКОЙ ИЗ КЛИКФАЛЬЦА

ЦСП 12 мм

Мембрана пароизоляционная Ondutis SMART B

Утеплитель Холлофайбер 150

Стойка каркаса 175 мм

Плита Белтермо 25 мм

Мембрана гидроизоляционная Tyvek Solid

Брусок 50х50 мм

Обрешетка из доски 100х25 мм с шагом 300 мм

Кликфальц

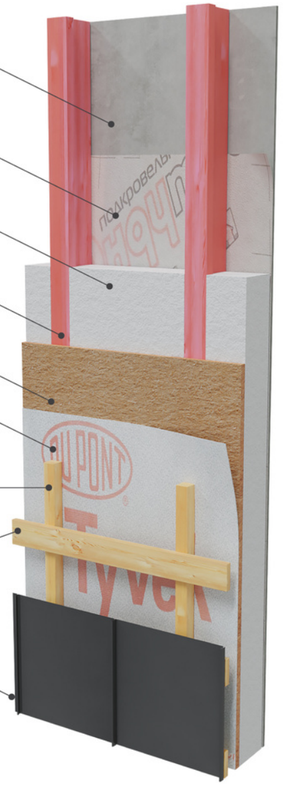

НАРУЖНАЯ СТЕНА С ОТДЕЛКОЙ ИЗ МАССИВА ДЕРЕВА

ЦСП 12 мм

Мембрана пароизоляционная Ondutis SMART B

Утеплитель Холлофайбер 150

Стойка каркаса 175 мм

Плита Белтермо 25 мм

Мембрана гидроизоляционная Tyvek Solid

Брусок 50х50 мм

Обрешетка из доски 100х25 мм с шагом 300 мм

Планкен из лиственницы 21 мм

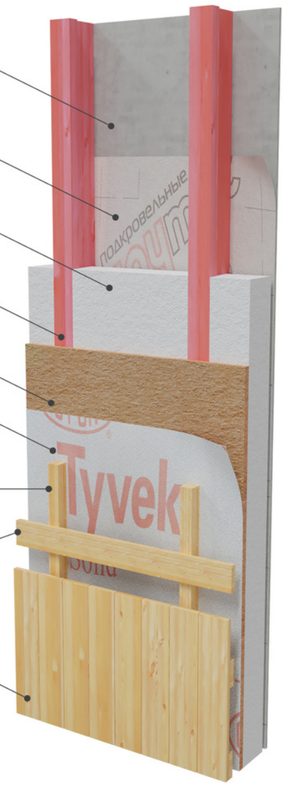

HALLE HOUSE + 7 (495) 107-77-76 I www.halle-house.ru I sales@halle-house.ru

Пироги стен и перекрытий

СТЕНА ТЕРРАСЫ С ОТДЕЛКОЙ ИЗ КЛИКФАЛЬЦА И МАССИВА ДЕРЕВА

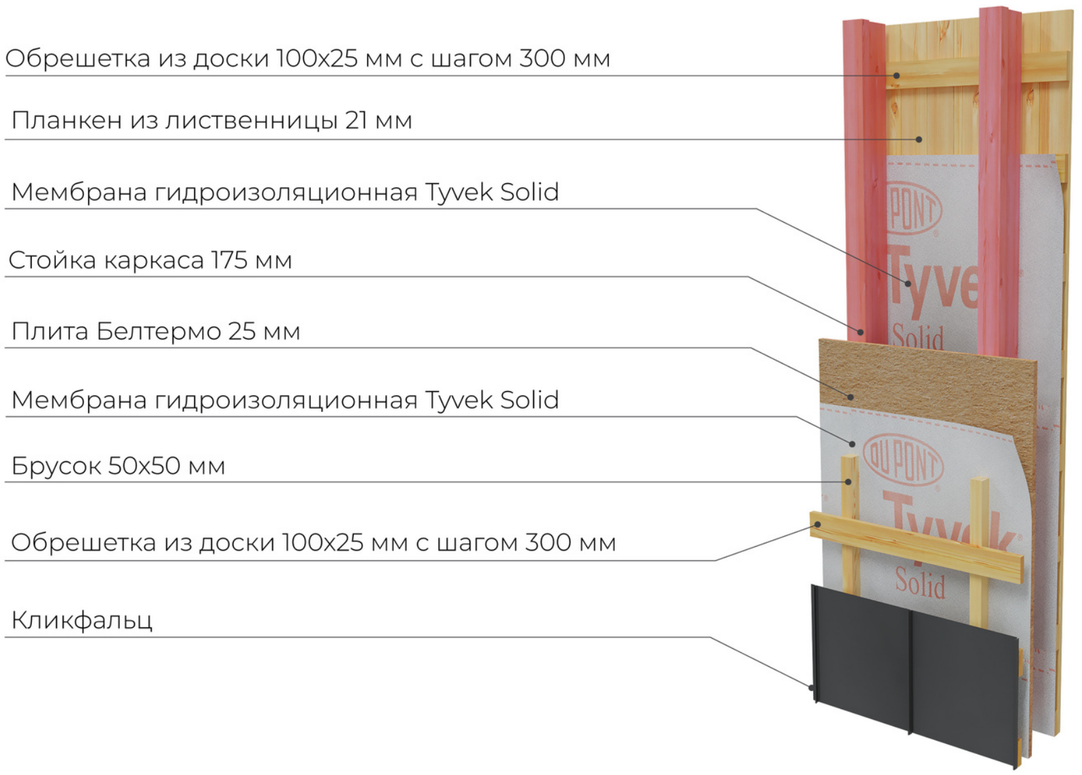

СТЕНА ВНУТРЕННЕЙ ПЕРЕГОРДКИ

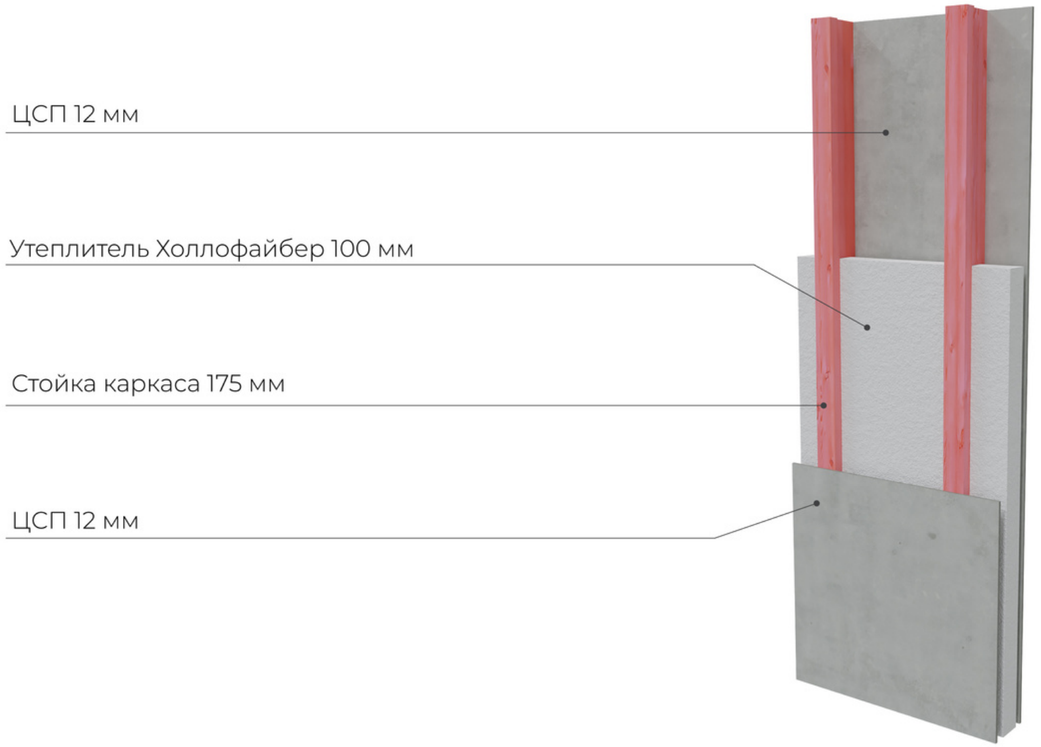

HALLE HOUSE + 7 (495) 107-77-76 I www.halle-house.ru I sales@halle-house.ru

Пироги стен и перекрытий

ЦОКОЛЬНОЕ ПЕРЕКРЫТИЕ

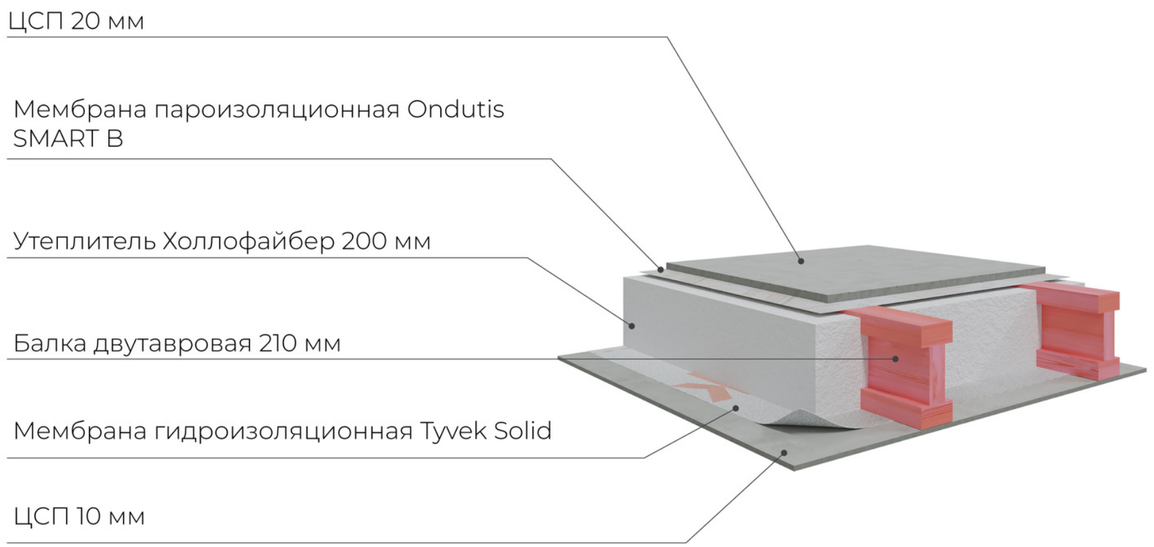

МЕЖЭТАЖНОЕ ПЕРЕКРЫТИЕ

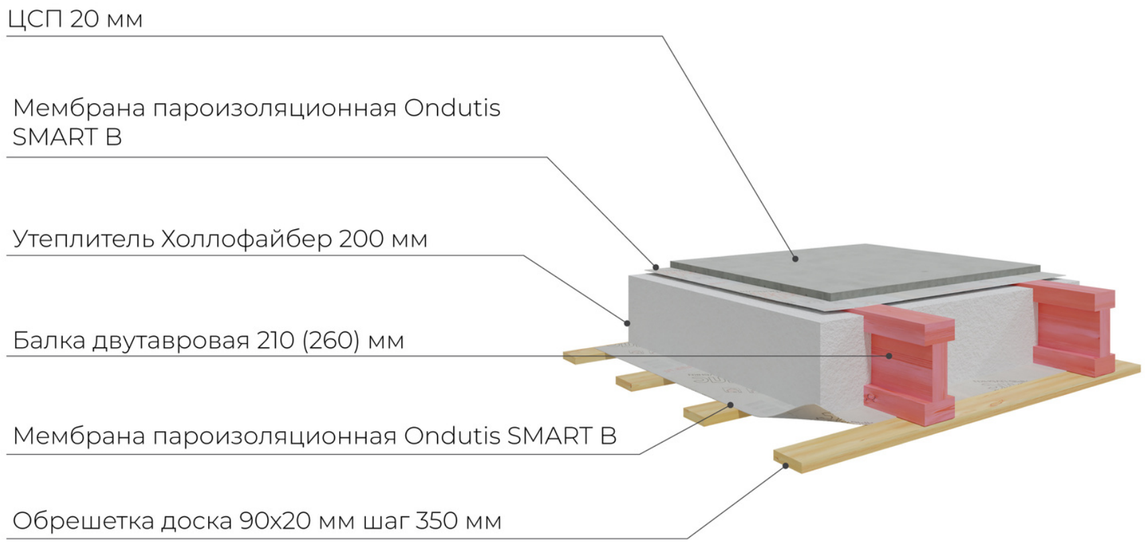

HALLE HOUSE + 7 (495) 107-77-76 I www.halle-house.ru I sales@halle-house.ru

Пироги стен и перекрытий

НЕЭКСПЛУАТИРУЕМАЯ ПЛОСКАЯ КРОВЛЯ

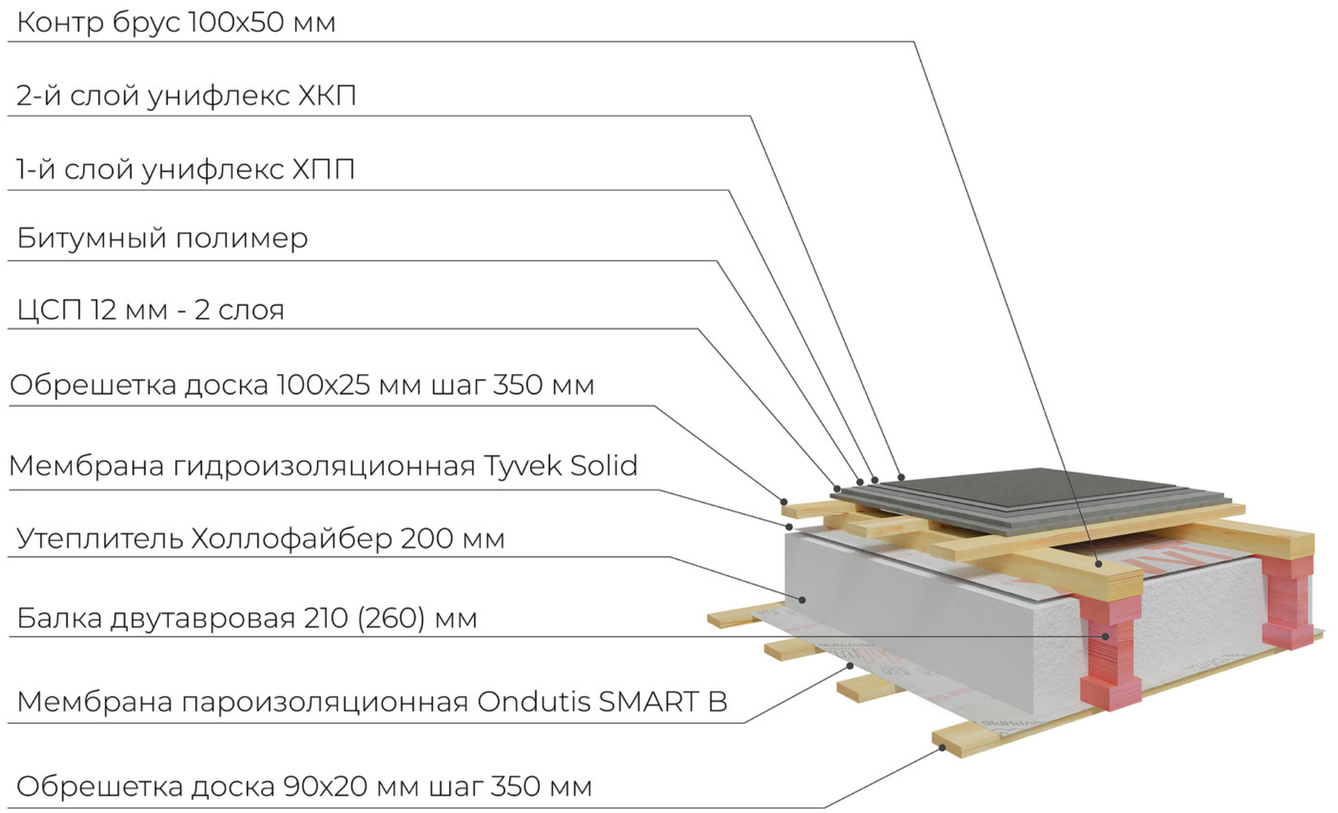

ФАСАДЫ

HALLEHOUSE + 7 (495) 107-77-76 I www.halle-house.ru I sales@halle-house.ru

ЭКСПЛИКАЦИЯ ПОМЕЩЕНИЙ

1 ЭТАЖ

ТЕРРАСА - **4,05** М2

КУХНЯ-ГОСТИНАЯ - **12,12** М2

САНУЗЕЛ - **2,75** М2

HALLE HOUSE + 7 (495) 107-77-76 I www.halle-house.ru I sales@halle-house.ru

ОТДЕЛКА ПОМЕЩЕНИЙ

HALLE HOUSE + 7 (495) 107-77-76 I www.halle-house.ru I sales@halle-house.ru

КОМПЛЕКТАЦИЯ
" ТЕПЛЫЙ КОНТУР "

1	2	3	4
Силовой каркас - готовый для сборки комплект клееных конструкционных балок со стропильной системой, обработанный огне-биозащитным составом в заводских условиях.	Обрешетка, контробрешетка стен и кровли - пиломатериал (соответствует ГОСТ **8486-86**), обработанных огне-биозащитным составом в заводских условиях.	Ветрозащита, дополнительное утепление и звукоизоляция наружных стен из плит "БЕЛТЕРМО" из древесного волокна, конструкция "шип-паз" толщиной **25** мм.	Гидрозащита внешнего периметра дома из гидро-ветрозащитных мембран "**Tayvek Solid**" **Du Pont** с проклейкой швов скотчем **Delta** для наружных работ.

HALLE HOUSE + 7 (495) 107-77-76 I www.halle-house.ru I sales@halle-house.ru

КОМПЛЕКТАЦИЯ
" ТЕПЛЫЙ КОНТУР "

5	6	7	8
Фасадная доска **Cedral Click** из фиброцемента. Цветовая палитра фасадной доски представлена в **31**-ом цвете, доступны **2** вида фактуры – **Cedral Click Wood** (фактура под дерево) и **Cedral Click Smooth** (гладкая фактура).	Деревянная отделка фасадов - планкен из лиственницы сорта АВ, покрытым фасадным маслом **BIOFA**.	Покрытие террасы - террасная палубная доска из лиственницы сорта АВ, покрытая террасным маслом **BIOFA**.	Панорамное остекление изготавливается из профиля **Rehau 70**, **Grasio**, окрашенного в темно -серый цвет **RAL 7024** внутри и снаружи, с использованием энергоэффективных теплопакетов. Фурнитура **ROTO** титан серый матовый.

КОМПЛЕКТАЦИЯ

" ТЕПЛЫЙ КОНТУР "

9	10	11	
Теплоизоляция и звукоизоляция - утеплитель из полиэфирных волокон ХОЛЛОФАЙБЕР® СТРОЙ. Толщина утепления в стандартной комплектации: цокольное перекрытие - **200** мм, внешние стены* - **150** мм, кровля **200** мм.	Внутренняя пароизоляция - мембрана **Ondutis Smart R70** с проклейкой швов скотчем **Delta** для внутренних работ.	Обшивка внутренних стен и перегородок - плиты ЦСП толщиной **12** мм **(**Производства завода «ТАМАК»**).** Дополнительный паробарьер и огнезещита.	СТОИМОСТЬ КОМПЛЕКТАЦИИ 1 250 000 РУБЛЕЙ

HALLE HOUSE + 7 (495) 107-77-76 I www.halle-house.ru I sales@halle-house.ru

КОМПЛЕКТАЦИЯ
" ЧИСТОВАЯ ОТДЕЛКА "

1	2	3	4
Отделка стен жилых помещений выполняется из имитации бруса **20** мм, окрашенной интерьерной краской.	Отделка стен санузла в мокрой зоне выполняется из керамической плитки.	Отделка полов в жилых помещениях - напольное покрытие из ламината **32** класса.	Отделка полов в санузлах выполняется из напольного покрытия - керамогранит.

HALLE HOUSE + 7 (495) 107-77-76 I www.halle-house.ru I sales@halle-house.ru

КОМПЛЕКТАЦИЯ
" ЧИСТОВАЯ ОТДЕЛКА"

5	6	7	
В отделке потолков применяется евровагонка из сосны сорта АВ, окрашенной интерьерной краской.	Межкомнатные двери - деревянные (массив сосны), окрашенные интерьерной краской, в комплекте с коробкой, доборами, наличниками, ручками, замками и упорами.	Межэтажная лестница -деревянная торговой марки "**PROFFI&HOBBY**". Со стандартной высотой ступени **18** см.	СТОИМОСТЬ КОМПЛЕКТАЦИИ 220 000 РУБЛЕЙ

ИНЖЕНЕРНЫЕ СИСТЕМЫ

1

Электрика и освещение : Электрический щит –автоматы ABB. Электропроводка – кабель ВВГ нг **LS** “Конкорд” (ГОСТ) в металлорукаве с ПВХ покрытием. Розетки и выключатели – **Legrand “Valena”**

2

Отопление - водяной теплый пол **Valtec** (сшитый полиэтилен), радиаторы **Rifar**.

3

Водоснабжение и канализация -осуществялется при помощи работы электрического одноконтурного котла **Buderus/Navien** в паре с бойлером косвенного нагрева **Drazice**

4

Вентиляция -обеспечивается при помощи рекуператоров **Vents TwinFresh Comfo**. Для санузлов предусмотрены канальные вентиляторы с обратным клапаном марки **Vents**.

5

Сантехника -Сантехнические приборы и смесители торговой марки **Grohe/Vitra**

СТОИМОСТЬ

156 000 РУБЛЕЙ

СРОКИ ВОЗВЕДЕНИЯ

КОМПЛЕКТАЦИЯ
" ТЕПЛЫЙ КОНТУР "

2 НЕДЕЛИ

МОНТАЖ
ИНЖЕНЕРНЫХ СЕТЕЙ

1 НЕДЕЛЯ

КОМПЛЕКТАЦИЯ
" ЧИСТОВАЯ ОТДЕЛКА"

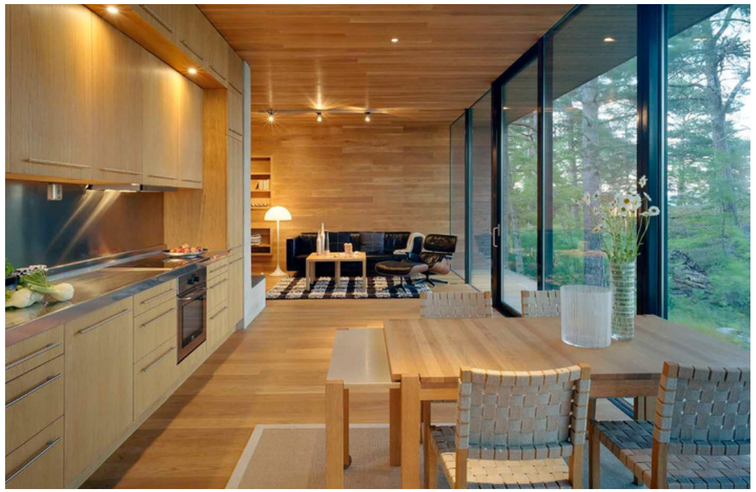

2 НЕДЕЛИ

HALLE HOUSE + 7 (495) 107-77-76 I www.halle-house.ru I sales@halle-house.ru

КОНТАКТЫ

Наш адрес :

Москва, г. Троицк
ул. Полковника милиции
Курочкина д.19 офис 410

www.halle-house.ru

+7 495 647 90 36

sales@halle-house.ru